Mode d'emploi Microsableuse mikromat 50 eco

Numéro de commande : 0 951 100-8

Visitez notre site à l'adresse www.joke.de

ENTRAÎNEMENTS
POLIR
MEULER
DIAMANT/CBN
FRAISER
ÉBAVURER
SOUDER
NETTOYER
SABLER
POSTE DE TRAVAIL
FORMATIONS

Instructions rapides

Remplir d'agent de sablage

1. Ouvrez la trappe de la cabine de sablage.

2. Si nécessaire, levez la partie avant de la tôle de fond perforée au-dessus du réservoir de collecte et de stockage et placez-la sur la partie arrière de la tôle de fond perforée.

3. Versez ensuite l'agent de sablage dans le réservoir de stockage selon vos besoins.

Démarrer le processus de sablage

1. Assurez-vous que le réservoir de collecte et de stockage de la cabine de sablage contient un agent de sablage correspondant à vos besoins.
   Si nécessaire, rajoutez de l'agent de sablage.

2. Assurez-vous que la cabine de sablage est alimentée en air comprimé.

3. Allumez la lumière et l'aspiration.

4. Ouvrez la porte de la cabine de sablage.

5. Placez la pièce à usiner dans la cabine de sablage et fermez la porte.

6. Avant le début des travaux de sablage, contrôlez le bon état de la fenêtre d'inspection.

7. Enfilez des gants de protection de sablage.

8. Ensuite, démarrez le processus de sablage à l'aide de la commande au pied.

9. Si nécessaire, réglez la pression d'air sur la molette de réglage de l'unité de raccordement à l'air comprimé.

Arrêter le processus de sablage

1. Une fois les travaux de sablage terminés, retirez votre pied de la commande au pied.

2. Le processus de sablage s'arrête.

3. Attendez encore un petit moment que l'air chargé en poussière soit aspiré hors de l'espace de sablage. Ouvrez ensuite la porte et retirez la pièce usinée.

4. Fermez la porte.

1 Table des matières

	Instructions rapides	page 03
1	Table des matières	page 04
2	Indications sur le mode d'emploi	page 04
3	Consignes de sécurité	page 05
4	Garantie	page 07
5	Usage prévu	page 07
6	Mise en service	page 08
7	Caractéristiques techniques	page 13
8	Indications sur l'agent de sablage	page 14
9	Analyse des pannes	page 15
10	Entretien/Maintenance	page 17
11	Liste des pièces de rechange	page 21
12	Déclaration de conformité	page 23

2 Indications sur le mode d'emploi

Nous vous félicitons pour l'achat de cet appareil.
Le manuel constitue pour l'utilisateur la base d'une manipulation, d'un entretien et d'une maintenance corrects. Les indications importantes concernant la sécurité et la protection au travail sont mises en avant.

Elles portent sur :

des procédures de travail et d'utilisation qui doivent être respectées scrupuleusement pour prévenir toute mise en danger des personnes et tout endommagement ou détérioration de l'appareil.

Informations techniques que l'opérateur de l'appareil doit particulièrement respecter.

Les illustrations sont numérotées en continu par chapitre. Certaines illustrations sont légendées.
Les références aux illustrations insérées dans le texte, par exemple (5.1/2), signifient :

5.1 = Illustration 5.1
2 = Position 2 de la légende de l'illustration.

En cas de problème technique non répertorié dans le présent manuel, notre service après-vente est à votre disposition à tout moment :

Téléphone 0 22 04 / 8 39 - 0
Fax 0 22 04 / 8 39 - 60
E-mail info@joke.de
Web www.joke.de
Boutique en ligne www.joke-technology.de

3 Consignes de sécurité

L'appareil est fabriqué selon le dernier état de la technique et les règles techniques de sécurité généralement reconnues. Toutefois, son utilisation peut entraîner des risques pour la santé et la vie de l'utilisateur ou des tiers et des risques d'endommagement de l'appareil et d'autres biens.

1. Utiliser l'appareil uniquement en parfait état technique, conformément à l'usage prévu, en ayant conscience de la sécurité et des risques et dans le respect du mode d'emploi ! En particulier, corriger ou faire corriger les défaillances pouvant affecter la sécurité.

   L'appareil est exclusivement conçu pour le microsablage des pièces à usiner en métal, métaux non ferreux et plastiques dans un procédé à sec. Toute autre utilisation (toute utilisation qui diffère de celle décrite dans le présent mode d'emploi) est considérée comme non conforme et met fin à la garantie. Le fabricant rejette toute responsabilité pour les dommages en résultant. L'utilisateur supporte la totalité du risque. L'utilisation conforme implique également le respect du mode d'emploi et des conditions d'entretien et de maintenance.

2. Toujours conserver le mode d'emploi à portée de main sur le lieu d'utilisation.

3. En complément à ce mode d'emploi, respecter les réglementations générales législatives et autres relatives à la prévention des accidents et à la protection de l'environnement !

4. Avant de commencer à travailler, le personnel chargé d'activités sur l'appareil doit lire le mode d'emploi, et en particulier le chapitre Consignes de sécurité. Ceci s'applique tout particulièrement au personnel qui utilise l'appareil occasionnellement.

5. En cas de modifications sur l'appareil ou de changement dans son fonctionnement pouvant affecter la sécurité, arrêter immédiatement l'appareil. Faire corriger les pannes.

6. Respecter les consignes de sécurité sur l'appareil et les garder lisibles.

7. En cas de modifications sur l'appareil ou de changement dans son fonctionnement pouvant affecter la sécurité, arrêter immédiatement l'appareil. Faire corriger les pannes.

8. Ne pas procéder à des modifications, ajouts ou transformations sur l'appareil ! Ceci s'applique également au montage et au réglage des dispositifs de sécurité.

9. Les pièces de rechange doivent correspondre aux exigences techniques définies par le fabricant. Seules les pièces de rechange d'origine joke peuvent garantir ce respect.

10. Les travaux sur/avec l'appareil peuvent uniquement être effectués par un personnel qualifié dûment formé et désigné. Respecter l'âge minimum légal !

11. Le personnel en cours de formation, d'apprentissage, d'instruction ou le personnel présent dans le cadre d'une formation générale peut uniquement utiliser l'appareil sous la supervision constante d'une personne expérimentée !

12. Éviter toute méthode de travail nuisant à la sécurité.

13. Utiliser l'appareil uniquement lorsque tous les dispositifs de protection et dispositifs affectant la sécurité sont présents et fonctionnels.

14. Ne pas laisser l'appareil sous tension sans surveillance !

15. En cas de dysfonctionnement, arrêter et sécuriser immédiatement l'appareil ! Faire corriger les pannes sans délai.

16. Respecter les procédures de démarrage et d'arrêt et les voyants de contrôle conformément au mode d'emploi !

17. Les câbles d'alimentation secteur, les câbles de la commande au pied et la conduite d'arrivée d'air comprimé doivent être disposés de façon à éviter toute contrainte et à ne pas former d'obstacle. Aucun objet ne doit être posé sur les câbles.

18. L'appareil ne doit être utilisé que dans des locaux secs et ne doit jamais être exposé à l'humidité. L'appareil n'est pas protégé contre les explosions !

19. Lors de la manipulation des agents de sablage, respecter impérativement les consignes de traitement du fabricant.

20. Il est interdit de travailler avec des agents de sablage présentant un risque d'explosion.

21. Les pièces à usiner dégageant des poussières à risque d'explosion ne doivent pas être traitées.

22. Le travail avec des substances toxiques ou des agents de sablage émettant des substances toxiques est interdit.

23. Les pièces à usiner dégageant des substances toxiques ne doivent pas être traitées.

24. Démarrer le sablage avec la commande au pied que lorsque la trappe est fermée et que l'utilisateur a passé les deux mains dans les trous pour les mains en caoutchouc.

25. Arrêter le sablage via la commande au pied et non en ouvrant la trappe.

26. Ne pas porter de vêtements synthétiques sur le corps pour éviter le chargement électrostatique. Porter des chaussures de sécurité conductrices adaptées à l'usage prévu. Selon l'agent de sablage et les conditions météorologiques, porter des brassards antistatiques avec mise à la terre vers l'installation.

27. Ne pas retirer l'agent de sablage de l'installation à la main ou avec de l'air comprimé, mais uniquement avec l'outil prévu à cet effet.

28. Éliminer ou renouveler l'agent de sablage usagé dans le respect de l'environnement et des réglementations.

29. Remplacer immédiatement les vitres d'inspection endommagées ou obstruées.

30. Remplacer immédiatement les gants endommagés.

4 Garantie

Pour chaque produit joke livré, joke Technology GmbH accorde une garantie de bonne fabrication dans le cadre de ses conditions contractuelles et de livraison.

Cette garantie ne couvre pas les dommages causés par l'usure normale, une manipulation non conforme, une utilisation négligente, le montage de pièces de rechange non originales, un entretien insuffisant et/ou le non-respect du présent manuel technique.

L'appareil ne doit être utilisé que par des personnes adéquatement formées. Dans le cas contraire, toute garantie expire conformément aux conditions de livraison.

5 Usage prévu

L'appareil est conçu pour l'usinage abrasif de matériaux par microsablage avec différents agents de sablage. Les usinages par sablage suivant sont notamment possibles :

- Décalaminage après la trempe
- Lissage de moules en plastique et moules de coulée sous pression, de presses et d'outils d'estampage
- Consolidation des surfaces (grenaillage) des pièces d'usure
- Décapage et enlèvement de peintures sur les composants
- Ébavurage de pièces métalliques après usinage mécanique (par exemple tournage, perçage, fraisage) et de pièces en duroplastique moulées par injection et sous pression
- Nettoyage de moules en plastique et caoutchouc, des soudures et brasures
- Préparation de la couche primaire pour la peinture par projection, le collage et la galvanisation
- Dépolissage et éclaircissement (sablage de décoration).

L'appareil offre de nombreuses possibilités via :

- l'utilisation de différents agents de sablage
- l'utilisation de différentes tailles de grain :

Le rapport déterminé avec précision entre le godet de transport et le pistolet de sablage ainsi que le système de filtration spécial permettent d'employer tous les agents de sablage courants. Des tailles de grain comprises entre 1 mm (env. 20 mesh) et 0,01 mm (env. 400 mesh) peuvent être utilisées.

6 Mise en service

Lieu d'installation

L'installation ne doit pas être installée dans un environnement à risque d'explosion ou dans des locaux à risques d'explosion, dans des locaux humides ou dans des locaux présentant une humidité élevée.
Le sol doit être solide, plan et horizontal.

Branchements de la machine

Branchez uniquement l'installation à une prise permettant une séparation du réseau électrique. Le raccordement électrique doit être fait conformément aux indications de la plaque signalétique et au présent mode d'emploi.

L'alimentation en air comprimé (la pression d'entrée) ne doit pas dépasser **8 bars.** L'exploitant de l'installation doit prévoir une soupape d'arrêt dans la conduite de raccordement d'air comprimé côté client permettant de séparer l'installation du réseau d'alimentation.

Aperçu de l'appareil

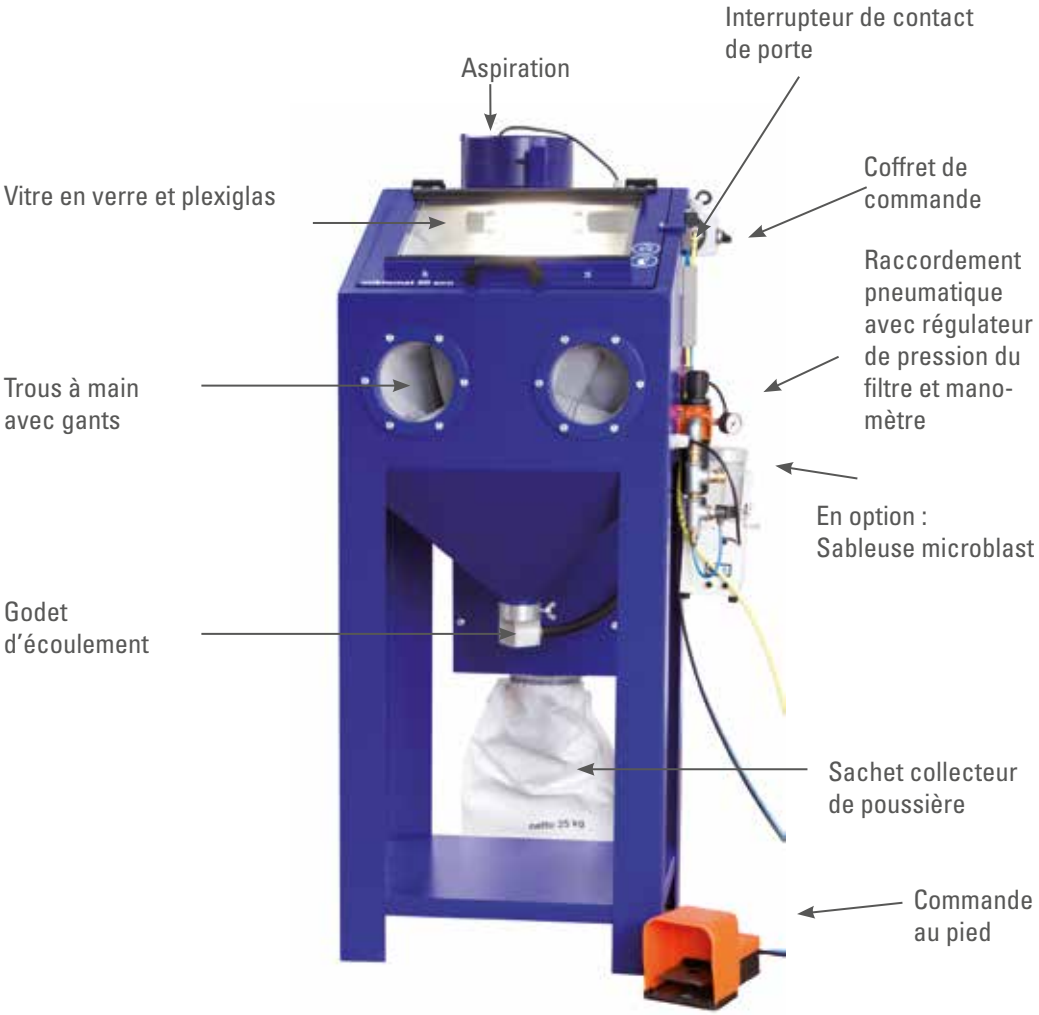

Installation et mise en service

Pour éviter que l'agent de sablage présent dans la cabine absorbe de l'humidité, l'installation doit en principe être placée dans un lieu sec. Ceci s'applique bien sûr aussi au lieu de stockage de l'agent de sablage.

1. Pour éliminer l'eau dans l'air de pression, un séparateur d'eau est intégré dans l'unité de préparation de l'air. Veillez à ce que le séparateur d'eau soit en position verticale.

2. Le manomètre est vissé sur l'unité de préparation de l'air. Le raccordement d'air comprimé est situé sur le côté droit de la cabine de sablage, sous le coffret de commande électrique. La molette de réglage permet de régler en continu l'air comprimé pour la cabine de sablage ; la pression de l'air peut être lue sur le manomètre.

3. Le branchement électrique est un courant d'éclairage monophasé 230 V. Le câble vert/jaune constitue la conduite de terre.

4. Allumer le dispositif d'aspiration et l'éclairage.

5. Le sablage est actionné par la commande au pied pneumatique.

6. La commande au pied pneumatique actionne la soupape pneumatique intégrée dans la machine qui libère l'air comprimé pour le pistolet de sablage.

7. L'interrupteur de sécurité sert à interrompre le processus de sablage lorsque le capot de la cabine est ouvert. Si la cabine est ouverte pendant le sablage, le processus de sablage est interrompu automatiquement afin d'éviter les accidents.

8. Le système de transport et/ou le godet d'écoulement sont dotés d'une fermeture rapide.

9. Les vis sur le couvercle de la cabine fixent le dispositif de serrage des vitres. Ces vis doivent être desserrées pour remplacer la vitre d'inspection ou la vitre de protection.

10. Le sachet collecteur de poussière est fermé de façon étanche par le collier de serrage. Si la machine est utilisée en fonctionnement continu, les réservoirs doivent être contrôlés chaque jour pour éviter qu'ils ne débordent.

Remplir d'agent de sablage

1. Ouvrez la trappe de la cabine de sablage.

2. Si nécessaire, levez la partie avant de la tôle de fond perforée au-dessus du réservoir de collecte et de stockage et placez-la sur la partie arrière de la tôle de fond perforée.

3. Versez ensuite l'agent de sablage dans le réservoir de stockage selon vos besoins.

Démarrer le processus de sablage

1. Assurez-vous que le réservoir de collecte et de stockage de la cabine de sablage contient un agent de sablage correspondant à vos besoins. Si nécessaire, rajoutez de l'agent de sablage.

Pour connaître les agents de sablage adaptés aux différents travaux de sablage, consultez le chapitre Agents de sablage du catalogue joke.

2. Assurez-vous que la cabine de sablage est alimentée en air comprimé.

3. Démarrez la cabine de sablage avec l'interrupteur principal sur le coffret de commande.

4. Ouvrez la trappe de la cabine de sablage.

5. Si nécessaire, fixez la tête de sablage dans le support de la tête de sablage et vissez les vis de serrage.

6. Placez la pièce à usiner dans la cabine de sablage et fermez la trappe.

Si la trappe est ouverte ou que l'aspiration est éteinte, le processus de sablage ne peut pas être démarré !

7. Avant le début des travaux de sablage, contrôlez le bon état de la fenêtre d'inspection !

La projection d'agent de sablage sous haute pression peut causer des lésions oculaires très graves !
Utiliser la cabine de sablage uniquement avec une fenêtre d'inspection intacte !

Le travail avec des gants de protection de sablage défectueux peut causer des abcès sur les bras et les mains !

Effectuer les travaux de sablage uniquement avec des gants de protection de sablage en bon état, intacts et autorisés ! Remplacer immédiatement les gants de protection de sablage endommagés !

8. Enfilez les gants de protection de sablage.

9. Ensuite, démarrez le processus de sablage à l'aide de la commande au pied.

10. Si nécessaire, réglez la pression d'air sur la molette de réglage de l'unité de raccordement à l'air comprimé.

Arrêter le processus de sablage

1. Une fois les travaux de sablage terminés, retirez votre pied de la commande au pied. Le processus de sablage s'arrête.

2. Attendez encore un petit moment que l'air chargé en poussière soit aspiré hors de l'espace de sablage (temps d'inertie du ventilateur).

3. Ouvrez ensuite la trappe et retirez la pièce usinée.

Arrêt de la cabine de sablage

1. Fermez la trappe.

2. Arrêtez l'alimentation en tension de la cabine de sablage, l'éclairage de l'espace intérieur et l'aspiration avec l'interrupteur principal sur le coffret de commande.

L'éclatement de tuyaux d'air comprimés en cas d'arrêt prolongé de la cabine de sablage peut causer un endommagement grave de l'ensemble du système pneumatique côté usine !

À la fin de chaque période de travail ou en cas d'interruption prolongée, bloquer l'arrivée d'air comprimé au niveau de la soupape principale !

3. Fermez l'arrivée d'air comprimé.

Le système de filtration

Le système se compose de divers types de filtres :

1. La rosette d'arrivée d'air laisse entrer l'air aspiré par le ventilateur dans l'espace de sablage. Ceci crée une dépression qui prévient la sortie du matériau de sablage pendant le sablage.

2. Le filtre principal aspire de l'air frais à travers la rosette d'arrivée d'air et crée ainsi un flux d'air rapide. Les matières en suspension et l'agent de sablage brisé peuvent ainsi être aspirés dans la cartouche de filtre avant de sortir dans l'espace de travail.

Nettoyer le filtre uniquement lorsque le ventilateur est arrêté.

Remplacement de la cartouche de filtre

1. Ouvrez la porte de maintenance arrière.
2. Desserrez les écrous de fixation M10 sous la cartouche, dévissez les tiges filetées et retirez la cartouche.

Le montage s'effectue dans l'ordre inverse.

7

Caractéristiques techniques

Microsableuse mikromat 50 eco	
Dimensions de l'espace de travail (l x P x H)	550 x 400 x env. 250 - 350 mm
Dimensions de l'appareil (l x P x H) :	env. 705 x 760 x 1 520/1 860 mm
Dimensions de la fenêtre d'inspection	env. 400 x 280 mm
Poids	env. 85 kg
Tension d'alimentation	230 V, 50 Hz
Capacité de charge de la grille d'appui	env. 50 kg
Raccord d'air comprimé	½"
Plage de réglage de l'air comprimé	de 0,5 à 10 bars
Consommation d'air	max. 700 l/min. à 7 bars
	(avec buse de sablage Ø 7 mm et buse d'air Ø 3,5 mm)
Puissance du ventilateur	env. 100 m^3/h
Surface filtrante (filtre principal)	4 m^2
Éclairage	Tubes fluorescents 11 W

Contenu de la livraison

- Buse de sablage en acier trempé (alésage Ø 7 mm)
- Gants avec paire de manchons (système de changement rapide)
- Régulateur de pression d'air avec séparateur d'eau
- Interrupteur de sécurité (pas d'alimentation en agent de sablage lorsque le capot est ouvert)
- Commande au pied pour le démarrage/arrêt du sablage.

Équipement en option
- Pistolet de soufflage (numéro de commande 0 952 023)
- Microsableuse microblast-A (numéro de commande 0 951 110-1)
- Support de pistolet de sablage (numéro de commande 0 952 039).

8

Indications sur l'agent de sablage

Vous trouverez une liste des agents de sablage adaptés dans le catalogue joke au chapitre « Systèmes de sablage/Agents de sablage ». Assurez-vous que l'agent de sablage utilisé est sec et sans agglutination.

Vous pouvez sélectionner les agents de sablage correspondant à vos besoins et les commander directement à joke en indiquant leur numéro de commande.

L'utilisation d'agent de sablage contenant du silicone ou du quartz peut causer des dommages très graves aux voies respiratoires !

L'utilisation d'agent de sablage contenant du quartz est interdite !
Ne pas utiliser d'agent de sablage contenant du silicone ! Porter une protection respiratoire !

L'utilisation d'agent de sablage humide ou l'usinage de pièces à usiner humides peut causer des dommages à la cabine de sablage ! Utilisez uniquement de l'agent de sablage sec !
Séchez si nécessaire les pièces à usiner humides avant le début des travaux de sablage !

Indications sur le sablage

Pour une utilisation conforme, le pistolet de sablage doit être tenu à une distance de 40 à 60 mm de la pièce à usiner et orienté à un angle de 45 à 60° par rapport à la pièce à usiner. Les surfaces importantes doivent être parcourues de manière homogène afin d'éviter la formation de nuages. Dans certains cas, achever l'opération par un sablage de toute la surface en maintenant le pistolet à une distance plus grande.

Les profilages fins et les arêtes vives peuvent uniquement être sablés avec des agents à grain fin et une pression réduite.

Pour obtenir une amélioration de surface, il convient d'effectuer plusieurs opérations avec différentes tailles de grain (du plus gros au plus fin). Nous recommandons pour cela par exemple l'agent de sablage MK 40/90, puis le MK 90/150 et enfin le MK 245. Pour un aspect satiné, effectuer un dernier sablage avec des billes de verre fines GPF.

Pour les travaux de restauration, on travaille principalement avec une pression réduite et des billes de verre, du corindon raffiné et des coquilles de noix.

9 Analyse des pannes

Panne	Cause possible	Correction
Dégagement de poussière excessif	Agent de sablage usé, humide ou agglutiné	Remplacer l'agent de sablage
	Filtre principal obstrué	Vérifiez que le sachet collecteur de poussière n'est pas rempli.
		Vérifiez que l'entonnoir collecteur de poussière n'est pas rempli.
Aucun agent de sablage ne sort du pistolet de sablage	Agent de sablage insuffisant dans la cabine	Ajouter de l'agent de sablage
	Pas de pression d'air	Régler la pression d'air sur la soupape de réduction de pression sur au moins 1,5 bars
	Corps étranger dans l'installation	Les bavures de grande dimension, la calamine, la peinture etc. peuvent se déposer dans le godet de transport comme dans le pistolet de sablage. Le godet et le pistolet doivent être retirés en desserrant les fixations des tuyaux et la présence de corps étrangers contrôlée. Si nécessaire, la buse d'air et la buse de sablage doivent être dévissées.
Mauvaise visibilité dans l'espace de sablage	La vitre en verre a été dépolie par l'agent de sablage	Remplacer la vitre en verre
	Éclairage de l'espace intérieur défectueux	Remplacer la lampe de l'éclairage de l'espace intérieur

Panne	Cause possible	Correction
Puissance d'aspiration insuffisante	Cartouche de filtre encrassée	Nettoyer ou remplacer les cartouches de filtre trop encrassées. Information : Contrôler régulièrement le bon état de la cartouche de filtre et la nettoyer.
Mauvaises performances de sablage	La buse de sablage ne projette que trop peu ou pas d'agent de sablage.	Contrôler tout d'abord les causes possibles.
	Pression d'air insuffisante	Régler la pression d'air sur la molette du raccord d'air comprimé.
	Buse d'air ou buse de sablage défectueuse	Remplacer la buse d'air ou la buse de sablage
	Agent de sablage incorrect employé	Adapter l'agent de sablage au matériau usiné et à la finition de surface souhaitée.

10

Entretien et maintenance

Généralités

Le chapitre Entretien et maintenance porte sur l'entretien et le contrôle visuel par le personnel d'exploitation et sur le nettoyage, la maintenance et la réparation de l'installation de sablage joke par un personnel de maintenance spécialement formé. L'organisation de ces activités en différents intervalles de maintenance a pour but de vous aider à planifier les mesures de maintenance nécessaires.

Les instructions décrites dans ce chapitre constituent des recommandations minimales. Selon les conditions de fonctionnement, il peut être nécessaire de les étendre pour maintenir le fonctionnement de la cabine de sablage. Les intervalles de temps donnés s'appliquent à une utilisation par une équipe de travail.

Vous trouverez des informations spécifiques ou supplémentaires, en particulier sur les pièces d'approvisionnement, dans les documentations originales des fabricants.

Danger ! Mise en danger possible des personnes et des biens !

Une inspection, une maintenance ou une réparation incorrectes peuvent avoir pour conséquence directe des dommages aux personnes ou aux biens.

Tous les travaux de maintenance et de réparation sur la cabine de sablage ne doivent être effectués que par du personnel qualifié spécialisé dans le respect du chapitre Consignes de sécurité.

Les travaux réguliers de maintenance et d'entretien doivent être documentés sous forme de procès-verbaux par le personnel de maintenance et d'exploitation afin de maintenir la garantie.

Utilisez uniquement des pièces de rechange autorisées par joke Technology GmbH !

En cas d'utilisation de pièces de rechange ou de moyens de production non autorisés, joke Technology GmbH rejette toute responsabilité !

Il convient d'éliminer les matériaux d'exploitation et les pièces de rechange de manière sûre et respectueuse de l'environnement.

Pour prévenir tout dommage matériel ou consécutif à la cabine de sablage, assurez un montage et un démontage conformes des composants.

Les règles suivantes s'appliquent donc de manière générale à tous les travaux de démontage et de désassemblage :

- Marquer l'appartenance des pièces
- Marquer et noter la situation et le lieu de montage
- Démonter, nettoyer et stocker séparément les modules.

Après les travaux de réparation, les règles générales suivantes s'appliquent :

- Contrôler la bonne assise de tous les assemblages vissés
- Contrôler l'étanchéité de tous les assemblages de tubes et raccords.

Si les mesures de maintenance nécessitent le démontage de dispositifs de sécurité, ceux-ci doivent être réinstallés et leur fonctionnement doit être contrôlé immédiatement après l'achèvement des travaux.

État de fonctionnement

Selon le type et l'étendue des mesures de maintenance, la cabine de sablage ou la zone concernée doivent être mises à l'arrêt ou mises totalement hors tension.

Pour l'exécution de travaux de nettoyage ou de réparation de grande ampleur, la cabine de sablage ou la zone concernée doivent être totalement séparées de l'alimentation secteur.

Danger ! Tension !
Risque de mort ou de blessures mortelles.

Mettre hors tension la cabine de sablage lors des travaux de nettoyage et de maintenance de grande ampleur.
Prévenir tout redémarrage accidentel et si nécessaire apposer un panneau d'avertissement sur l'interrupteur principal.

Entretien

Si nécessaire, l'appareil peut être nettoyé avec une brosse douce ou un chiffon sec.
Nettoyer la fenêtre d'inspection de l'extérieur et de l'intérieur.

Ne pas effectuer de nettoyage humide !

Toutes les cabines de sablage sont soumises de manière particulière à des contraintes importantes et à un fort encrassement. Elles nécessitent donc un entretien attentif et régulier.

Le personnel d'exploitation doit contrôler chaque jour l'endommagement et/ou l'usure de la cabine de sablage et signaler tout défaut au personnel de maintenance responsable.

Nettoyez tous les organes de commande et affichage une fois par période de travail pour éliminer la poussière et les autres impuretés.

Risque d'endommagement de la cabine de sablage en cas d'encrassement des composants !

Des résidus peuvent se déposer ou pénétrer dans les composants mobiles.
Ceci peut entraîner un endommagement de la cabine de sablage.

Il faut donc toujours contrôler la cabine de sablage au début de chaque période de travail.
Nettoyez chaque jour les zones fortement encrassées.
Mettez tout d'abord la cabine de sablage hors tension.
Ne touchez jamais les pièces mécaniques mobiles avec les mains !

Activités quotidiennes de maintenance et de contrôle

Points d'entretien	Tâche de maintenance	Remarque
Dispositifs de sécurité	Test des fonctions des dispositifs de sécurité	Contrôler l'état des verrouillages et contacts, nettoyer si nécessaire
Cabine de sablage complète	Contrôle du comportement de fonctionnement	Contrôler le fonctionnement normal de tous les composants de la cabine de sablage, par exemple : • Bruits de fonctionnement, • Échauffement, • Dégagement d'odeur. En cas de fonctionnement irrégulier, arrêter la cabine de sablage et contacter immédiatement le personnel de maintenance.
Installation complète	Contrôle des résidus	Contrôler la présence de résidus de matériaux et de matériaux d'exploitation dans la cabine de sablage et dans la zone environnante, les éliminer si nécessaire : • Résidus collés, • Revêtements et similaires, • Résidus d'agent de sablage.
Parcours, surfaces de travail, inscriptions	Éliminer les encrassements	Éliminer les résidus d'agent de sablage autour de la cabine de sablage.
Conduites d'alimentation en air comprimé, joints	Contrôler	Contrôler toutes les conduites d'alimentation en air comprimé mobiles, joints, etc. Si nécessaire, remplacer les pièces défectueuses.
Tuyaux, tubes, robinets, raccords	Contrôle visuel de l'étanchéité	Exécuter en particulier un contrôle du tuyau de sablage et de la buse de sablage.
Gants de protection	Contrôle visuel de l'intégrité	Remplacer immédiatement les gants de protection endommagés par des neufs.

Contrôlez les cartouches de filtre chaque jour.
De plus, l'utilisateur doit procéder à un dépoussiérage une fois par jour afin que le filtre dispose d'une surface filtrante libre et puisse à nouveau absorber.

Activités hebdomadaires de maintenance et de contrôle

Points d'entretien	Tâche de maintenance	Remarque
Sac du filtre	Vider le sac du filtre	-

Activités mensuelles de maintenance et de contrôle

Points d'entretien	Tâche de maintenance	Remarque
Robinets pneumatiques	contrôler la souplesse	Si nécessaire, assouplir ou remplacer
Branchements et câbles électriques	Contrôler les dommages	Si nécessaire, faire remplacer par un électricien les branchements et câbles endommagés

Pièces d'usure

Les pièces d'usure sont toutes les pièces qui transportent l'agent de sablage. Il est recommandé de garder un stock de ces pièces pour éviter des interruptions de fonctionnement. Les pièces d'usure doivent faire l'objet d'un contrôle particulier chaque semaine, et si nécessaire être remplacées préventivement.

Nettoyage de la cartouche de filtre

Avertissement ! Inhalation de poussières pénétrant dans les poumons !

Peut causer des troubles graves des voies respiratoires !
Porter un masque de protection respiratoire lors de tous les travaux de nettoyage !

- Arrêtez l'installation et prévenez tout redémarrage involontaire.
- Ouvrez la porte de maintenance.
- Desserrez ensuite l'écrou de fixation M10 sous la cartouche. Dévissez la tige filetée et retirez la cartouche.
- Contrôlez la surface des filtres et la présence éventuelle de très petites fissures, etc. Remplacez la cartouche de filtre sans délai en cas de dommage même minime.
- Si la cartouche de filtre n'est pas endommagée, déposez-la dans un endroit dans lequel vous pourrez la nettoyer à l'air comprimé sans mettre en danger les tiers et l'environnement.
- Soufflez la cartouche de filtre à l'air comprimé de l'intérieur vers l'extérieur.
- Nettoyez le boîtier de filtre. Les résidus d'agent de sablage accrochés au boîtier de filtre sont recueillis par le sac du filtre.
- Videz le sac du filtre et fixez-le ensuite à nouveau à l'ouverture de l'entonnoir du boîtier de filtre à l'aide de la bande de serrage.
- Replacez la cartouche de filtre dans le boîtier de filtre. Contrôlez l'assise et l'étanchéité.
- Fixez à nouveau la cartouche de filtre avec la tige filetée et l'écrou de fixation.
- Refermez ensuite le boîtier de filtre.

11

Liste des pièces de rechange

1 - Buse de sablage à injection, Ø 7 mm, en acier trempé (numéro de commande : 0 952 011) en carbure de tungstène (numéro de commande : 0 952 022), avec insert en carbure de bore (numéro de commande : 0 952 018)
2 - Corps d'injecteur moulé en aluminium (numéro de commande : 0 952 016)
3 - Tuyau d'agent de sablage Ø 13 mm, longueur 2,5 mètres (numéro de commande : 0 952 081-3)
4 - Buse d'air, Ø 3,5 mm (numéro de commande : 0 952 010)
5 - Pièce de recouvrement HC1/4P9 (numéro de commande : 0 952 016-1)
6 - Embout à olive ¼" x 13 mm (numéro de commande : 0 952 050)
7 - Lampe de machine 11 Watt, (numéro de commande : 0 952 070-1)
7a - Source lumineuse pour lampe de machine (numéro de commande : 0 952 070-3)
7b - Tube protecteur pour lampe de machine (numéro de commande : 0 952 070-2)
8 - Rosette tournante, 130 mm (numéro de commande : 0 952 054)
9 - Régulateur de pression du filtre, ½" (numéro de commande : 0 952 055)
10 - Manomètre, Ø 40 mm (numéro de commande 0 952 033)
11 - Vitre de sécurité en plexiglas, 320 x 420 mm (numéro de commande : 0 952 027)
12 - Vitre d'usure en verre, 320 x 420 mm, intérieure (numéro de commande : 0 952 026)
13 - Joint caoutchouc profilé, coudé (numéro de commande : 0 952 078)
14 - Commande au pied, pneumatique (numéro de commande : 0 951 131)
15 - Interrupteur de contact de porte (numéro de commande : 0 951 132)
18 - Grille de travail, en 2 parties
20 - Sac à poussières (numéro de commande : 0 952 037)
21 - Charnière vissée
22 - Tuyau d'air, 8 mm (numéro de commande : 0 951 118-3)
24 - Moteur du ventilateur
25 - Pistolet de soufflage en option (numéro de commande : 0 952 023)
26 - Gants, intégrés, taille 10 (numéro de commande : 0 952 024)
26a - Gants, taille 9 (numéro de commande : 0 952 024-1)
26b - Sangle de serrage pour gants (numéro de commande : 0 952 043)

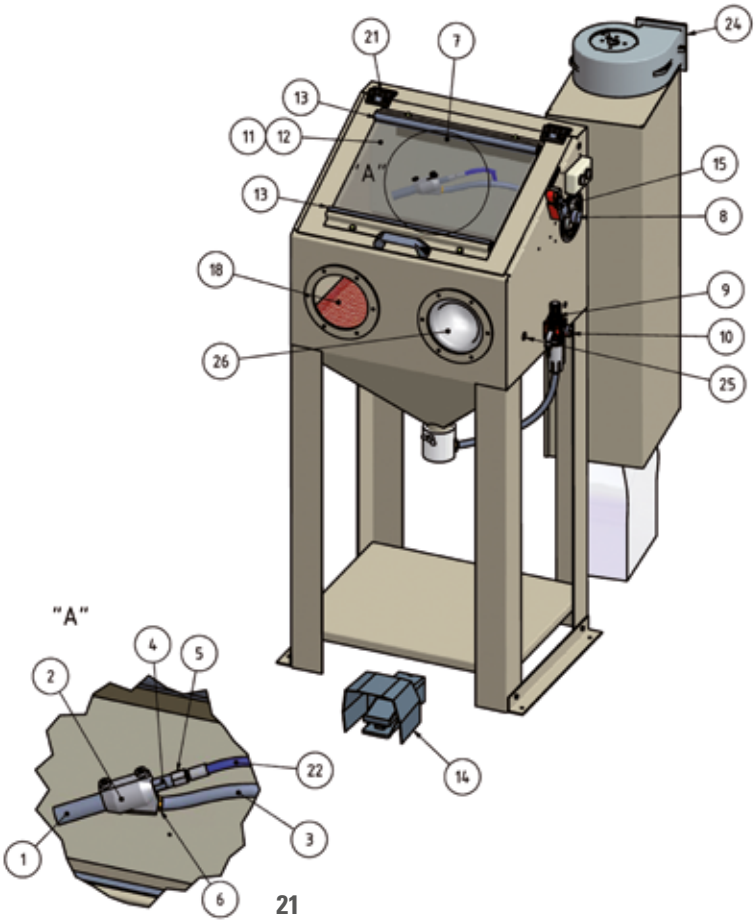

16 - Poignée, plastique
17 - Godet d'écoulement avec raccord, ¾" x 13 mm (numéro de commande : 0 952 056)
19 - Cartouche de filtre, 240 x 600 mm (numéro de commande : 0 952 012)
23 - Bande de serrage pour le sac à poussières, longueur 590 mm
(numéro de commande : 0 952 043)

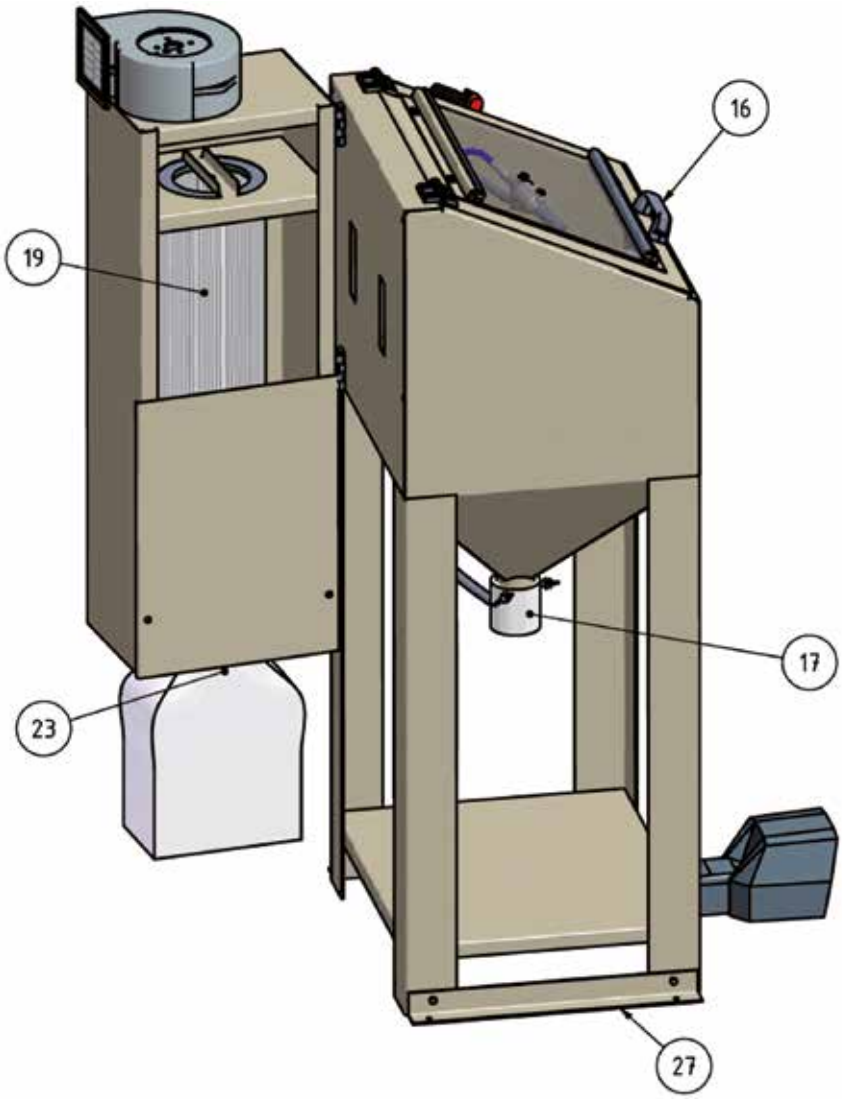

12

Déclaration de conformité

Nous, joke Technology GmbH
D-51429 Bergisch Gladbach
Asselborner Weg 14-16,

déclarons que le produit

Microsableuse mikromat 50 eco

n° de série _____

a été développé, conçu et fabriqué conformément aux directives CE

2006/42/CE - Machines
2006/95/CE - Directive basse tension
2004/108/CE - Compatibilité électromagnétique
97/23/CE - Appareils sous pression.

Les normes harmonisées suivantes sont appliquées :

DIN EN ISO 12100	-	**Principes pour la conception de machines sûres**
DIN EN ISO 13857	-	**Sécurité des machines, distances de sécurité pour empêcher d'atteindre les zones dangereuses**
DIN EN 1248	-	**Exigences de sécurité pour les installations de sablage**
DIN EN 61000-6-4	-	**Émissions CEM pour les environnements industriels**
DIN EN 61000-6-2	-	**Résistance aux parasites CEM**
DIN EN 60204-1:2007-06	-	**Équipement électrique.**

Les dispositions nationales suivantes sont appliquées :

BGV D26	-	**Travaux de sablage.**

Une liste complète des normes, directives et spécifications appliquées est disponible auprès du fabricant.
Une documentation technique intégrale est disponible. Le mode d'emploi correspondant à l'installation est fourni.

La personne responsable de l'élaboration des documents est :
Kerstin Otto, joke Technology GmbH, Asselborner Weg 14-16, D-51429 Bergisch Gladbach

Le signataire mandataire est :
Udo Fielenbach, joke Technology GmbH, Asselborner Weg 14-16, D-51429 Bergisch Gladbach

Udo Fielenbach, gérant

Bergisch Gladbach, le 26 février 2016
Lieu, date

Des solutions brillantes, pour des surfaces parfaites

joke Technology GmbH
Asselborner Weg 14 -16
D-51429 Bergisch Gladbach
Tél. +49 (0) 22 04 / 8 39-0
Fax +49 (0) 22 04 / 8 39-60
E-mail info@joke.de
Web www.joke.de
Boutique en ligne www.joke-technology.de

Numéro de commande : Mode d'emploi BA2036D

© Copyright joke Technology GmbH • Février 2016 • Sous réserve de modifications suite à des progrès techniques, erreurs ou erreurs d'impression • Réimpression, y compris partielle, uniquement autorisée avec l'accord écrit.