Oberflächentechnik
Surface Technology

Betriebsanleitung

Polierbock PB 2, PB 3

1

Inhaltsverzeichnis

1	Inhaltsverzeichnis	Seite 2
2	Hinweise zur Anleitung	Seite 2
3	Sicherheitshinweise	Seite 3
4	Gewährleistung/Kennzeichnung	Seite 4
5	Bedienung /Wartung	Seite 5
6	Technische Daten	Seite 6
7	Telefax-Vordruck	Seite 7
8	Konformitätserklärung	Seite 8

2

Hinweise zur Anleitung

Wir beglückwünschen Sie zu dem Kauf dieses Gerätes.
Das Handbuch ist für den Bediener die Grundlage zur einwandfreien Bedienung, Pflege und Wartung. Wichtige Anweisungen, welche die Sicherheit und den Betriebsschutz betreffen, sind besonders hervorgehoben.

Es bedeuten:

Arbeits- und Betriebsverfahren, die genau einzuhalten sind, um eine Gefährdung von Personen auszuschließen.

Arbeits- und Betriebsverfahren, die genau einzuhalten sind, um Beschädigungen oder Zerstörungen am Gerät zu vermeiden.

Technische Informationen, die der Bediener des Gerätes besonders beachten muss.

Die bildlichen Darstellungen sind Kapitel weise durchlaufend nummeriert. Teilweise sind Bilder mit einer Legende versehen. Im Textteil eingefügte Hinweise auf Bilder z. B. (5.1/2) bedeuten:

5.1 = Bild 5.1
2 = Position 2 der Legende zum Bild.

Bei technischen Problemen, die in diesem Handbuch nicht angesprochen sind, steht jederzeit unsere Serviceabteilung zur Verfügung:

Telefon 0 22 04 / 8 39 - 0
Telefax 0 22 04 / 8 39 - 60
Internet www.joke.de

3

Sicherheitshinweise

Das Gerät ist gebaut nach dem Stand der Technik und den anerkannten sicherheitstechnischen Regeln. Dennoch können bei seiner Verwendung Gefahren für Leib und Leben des Benutzers oder Dritter bzw. Beeinträchtigungen des Gerätes und anderer Sachwerte entstehen.

1. Gerät nur in technisch einwandfreiem Zustand sowie bestimmungsgemäß, sicherheits- und gefahrenbewussst unter Beachtung der Betriebsanleitung benutzen! Insbesondere Störungen, die die Sicherheit beeinträchtigen können, umgehend selbst beseitigen oder beseitigen lassen.

2. Die Betriebsanleitung ständig am Einsatzort des Gerätes griffbereit aufbewahren.

3. Ergänzend zur Betriebsanleitung allgemeingültige gesetzliche und sonstige verbindliche Regelungen zur Unfallverhütung und zum Umweltschutz beachten und anweisen!

4. Das mit Tätigkeiten am Gerät beauftragte Personal muss vor Arbeitsbeginn die Betriebsanleitung und besonders das Kapitel Sicherheitshinweise lesen. Dies gilt in besonderem Maße für gelegentlich am Gerät tätig werdendes Personal.

5. Beim Auftreten von sicherheitsrelevanten Änderungen am Gerät oder des Betriebsverhaltens dieses sofort stillsetzen. Störungen beheben lassen.

6. Der Polierbock ist ausschließlich zum Feilen, Polieren, Schmirgeln, Entgraten, Schaben, Bürsten, Wickeln, Trennen, Anfasen, Drechseln, Verrunden, Handschleifen, Haspeln, Beschichten und ähnlichen Arbeiten konzipiert. Eine andere oder darüber hinausgehende Benutzung gilt als nicht bestimmungsgemäß. Für hieraus entstehende Schäden haftet die Firma joke Technology GmbH nicht. Zur bestimmungsgemäßen Verwendung gehört auch, das Beachten aller Hinweise aus dieser Betriebsanleitung und die Einhaltung der Inspektions- und Wartungsarbeiten.

7. Der Polierbock entspricht der Schutzart IP 54. In Betriebsbereichen mit höheren Anforderungen, z.B. in explosionsgefährdeten Betriebsstätten, darf die Maschine nicht verwendet werden.

8. Der A-bewertete äquivalente Dauerschalldruckpegel des Polierbockes liegt unter 70 dB(A).

9. An dem Polierbock befinden sich mit dem Spannfutter und der Bremse frei zugängliche drehende Teile. Diese können Verletzungen an Fingern und Händen verursachen. Bei nicht ausreichender Befestigung des Werkstückes in der Spannvorrichtung oder bei einer nicht in Ihre bestimmungsgemäße Lage gebrachte Spannvorrichtung selbst können durch wegfliegende Teile Körperverletzungen verursacht werden.

10. Der Polierbock ist auf einer Arbeitsfläche zu befestigen, deren Höhe in Abhängigkeit von der Körpergröße des Bedieners nach ergonomischen Grundsätzen festzulegen ist. Am Arbeitsplatz ist für eine ausreichende Beleuchtung zu sorgen. Zu benachbarten Arbeitsplätzen ist unter Umständen eine geeignete Abschirmung vorzunehmen.

11. Der Antriebsmotor ist abzuschalten, bevor Sie sich von der Maschine entfernen. Vor Wartungs- und Reparaturarbeiten ist der Hauptschalter auszuschalten und gegen Wiedereinschalten zu sichern.

12. Der Polierbock wird stillgesetzt durch Ausschalten des Hauptschalters. Der Hauptschalter hat NOT-AUS- Funktion. Durch die Ausrüstung des Hauptschalters mit einer Unterspannungsauslösung ist gewährleistet, dass es nach Spannungsausfall und an schließender Spannungswiederkehr nicht zum ungewolltem Wiederanlauf kommt.

13. Die Schutzkappe (Zubehör) für das Dreibackenfutter verhindert zuverlässig Finger- und Handverletzungen. Die Ausrüstung des Spannbackenschlüssels mit einer Feder verhindert das versehentliche Steckenlassen des Schlüssels.

14. Mit dem Polierbock dürfen nur Personen tätig werden, die dazu befugt sind und die Arbeiten selbstständig durchführen können oder bei diesen Arbeiten beaufsichtigt werden.

15. Der Betreiber muss dem Bediener die Betriebsanleitung zugänglich machen und sich vergewissern, das der Bediener sie gelesen und verstanden hat.

16. Bei der Arbeit mit dem Polierbock ist eine Schutzbrille zu tragen.

17. Schutzhandschuhe dürfen bei kraftbetriebenen Arbeitsmitteln mit umlaufenden Teilen nicht verwendet werden.

4

Gewährleistung

Für jedes gelieferte joke-Erzeugnis leistet joke Technology GmbH im Rahmen der Vertrags- und Lieferbedingungen Gewähr für ordnungsgemäße Fertigung.

Diese Gewährleistung bezieht sich nicht auf solche Schäden, die durch normale Abnutzung, unsachgemäße Behandlung, fahrlässigen Gebrauch, Einbau von nicht Original-Ersatzteilen, ungenügender Pflege und/oder Nichtbeachtung dieses technischen Handbuches entstehen.

Das Gerät darf nur von entsprechend eingewiesenen Personen genutzt werden. Andernfalls erlischt jede Gewährleistung entsprechend den Lieferbedingungen.

Geräte-Identifikation

Herstellerzeichen und Typbezeichnung befinden sich auf dem Typenschild.

Entsorgung

Sorgen Sie dafür, dass das Gerät ordnungsgemäß entsorgt wird und auf keinen Fall dem Hausmüll zugeordnet wird.

5

Bedienung/Wartung

Bitte bedienen Sie die Maschine erst, nachdem Sie die Sicherheitshinweise in Kapitel 3 vollständig gelesen haben.

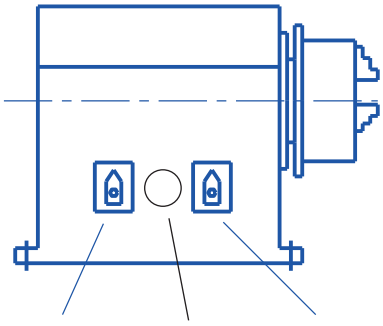

Schalter 2 Notstopp-Schalter Schalter 1

Einschalten der Maschine

Vor dem Einschalten mit dem Schalter 1 ist die für die Bearbeitung vorgesehene Drehzahl am Schalter 2 zu wählen und das zu bearbeitende Werkstück sicher einzuspannen. Die Schutzhaube inkl. Sicherheitsschalter (6./6.1) - optional - muss geschlossen sein.

Das gegebenenfalls zum Spannen benutzte Hilfsmittel ist aus dem Backenfutter zu entfernen und an einem sicheren Ort abzulegen.

Ausschalten der Maschine

Die Maschine ist durch den Schalter 1 auszuschalten. Falls die Maschine mit einer von Hand zu betätigenden Bremse ausgestattet ist, so ist diese nach Abschaltung zu betätigen.

Unnötige NOT-Bremsungen sind zu vermeiden, da die Maschine sonst Schaden erleiden könnte. Bein Öffnen der Schutzhaube inkl. Sicherheitsschalter (optional) wird die Maschine sofort abgebremst.

Bei Reinigungs- und Reparaturarbeiten an der Maschine ist zur Sicherung gegen unbefugtes Einschalten ein Vorhängeschloss in den Schalter einzuhängen und abzuschließen.

Wartung

Die Maschine arbeitet wartungsfrei.

Bei Beschädigungen der Maschine oder Verschleiß der Lagerung sollte die Maschine nicht geöffnet werden, sondern dem Hersteller zur Instandsetzung überstellt werden.

6

Technische Daten

Polierbock	PB 2	PB 3
Spitzenhöhe	172 mm	200 mm
Anschluss	400 V, 50/60 Hz	400 V, 50/60 Hz
Schutzart	IP 54	IP 54
Maße	280 x 280 x 220 mm	330 x 340 x 280 mm
Gewicht	38 kg	85 kg

PB 2	0 200 452	0 200 451-0	0 200 451
Drehzahl	450 / 700 / 1.400 1/min	50 -1.300 1/min	200 -2.000 1/min
Leistung	0,2 / 0,5 / 0,6 kW	max. 0,6 kW	max. 0,6 kW

PB 3	0 200 457	0 200 455	0 200 450-0	0 200 450
Drehzahl	450 / 700 / 1.400 1/min	700 / 1.400 / 2.000 1/min	50 -1.300 1/min	50 -3.000 1/min
Leistung	0,2 / 0,5 / 0,6 kW	1,1 / 1,9 / 2,4 kW	max. 2,5 kW	max. 2,5 kW

Umgebungsdaten: Schalldruckpegel: < 70 dB (A)

passendes Zubehör:

Kunststoffschutzscheiben für Drehfutter:
Ø 125 mm: Bestell.-Nr.: 0 200 481
Ø 160 mm: Bestell.-Nr.: 0 200 482
Ø 200 mm: Bestell.-Nr.: 0 200 484
Ø 250 mm: Bestell.-Nr.: 0 200 483

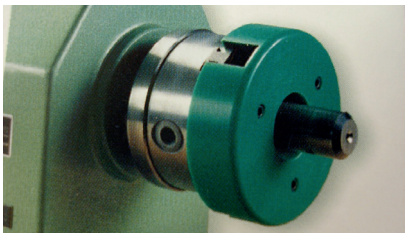

Bild 6.1 Dreibackenfutter mit Kunststoffscheibe

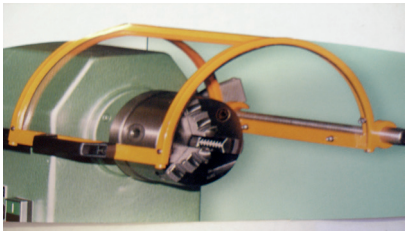

Bild 6.2 Schutzhaube inkl. Sichheitsschalter

Vor der Inbetriebnahme und dem Anschluss an die Stromversorgung muss sich der Betreiber davon überzeugen, dass sein Versorgungsnetz mit der Spannung übereinstimmt, für welche die Maschine bestimmt ist. Die Funktion der Schutzmaßnahme ist zu überprüfen. Die Drehrichtung prüfen.

An

joke Technology GmbH
Service-Abteilung
Fax: 0 22 04 / 8 39 - 60

Absender:

Firma _____

Name/Abteilung _____

Kunden-Nr. _____

Straße _____

PLZ Ort _____

Bitte schicken Sie uns für folgende Geräte die Ersatzteilzeichnung mit Stückliste zu:

- ❑ als Ausdruck (Adresse s.o.),
- ❑ per Fax,
- ❑ als pdf-Datei an meine E-Mail Adresse.

Kunststoffschutzscheiben für Drehfutter Ø 125 mm	Best.-Nr. 0 200 481	❑
Kunststoffschutzscheiben für Drehfutter Ø 160 mm	Best.-Nr. 0 200 482	❑
Kunststoffschutzscheiben für Drehfutter Ø 200 mm	Best.-Nr. 0 200 484	❑
Kunststoffschutzscheiben für Drehfutter Ø 250 mm	Best.-Nr. 0 200 483	❑

Datum Unterschrift

Konformitätserklärung

gilt, wenn diese Anlage als eigenständige Maschine betrieben wird.

Hersteller-Erklärung

gilt, wenn diese Anlage in einer anderen Maschine eingebaut wird. Desweiteren ist die Inbetriebnahme dieser Anlage solange untersagt, bis festgestellt wurde, daß die Maschine, in die Anlage eingebaut werden soll, in ihrer Gesamtheit den Bestimmungen der genannten EG-Richtlinien in der zum Zeitpunkt der Ausstellung gültigen Fassung entspricht.

Wir, joke Technology GmbH
D-51429 Bergisch Gladbach
Asselborner Weg 14-16

erklären in alleiniger Verantwortung, dass das Produkt

Bezeichnung: **Polierbock**
Typenbezeichnung: **PB 2, PB 3, Serien-Nr**.....

den Bestimmungen der EG-Richtlinien und deren mitgeltenden Normen:
DIN EN ISO 13857:2008-06 • Sicherheit von Maschinen; Sicherheitsabstände gegen das Erreichen von Gefahrstellen mit den oberen Gliedmaßen
DIN EN 60204-1:2007-06 • Sicherheit von Maschinen, Elektrische Ausrüstung von Maschinen
DIN EN 61800-3:2012-09 • Drehzahlveränderbare elektrische Antriebe
DIN EN ISO 12100 2011-03 • Sicherheit von Maschinen; Grundbegrife, Allgemeine Gestaltungsleitsätze
2014/35/EU • Niederspannungsrichtlinie
2014/30/EU • EMV-Richtlinie
BGV A1 Anhang IV: 2009-01 • Kraftbetriebene Arbeitsmittel
in der zum Zeitpunkt der Ausstellung gültigen Fassung entspricht.

Eine Technische Dokumentation ist vollständig vorhanden.Die zugehörigen Betriebsanleitungen liegen in der Landessprache des Herstellers und des Anwenders vor.

Dokumentbevollmächtigter ist:
Kerstin Otto, joke Technology GmbH, Asselborner Weg 14-16, D-51429 Bergisch Gladbach

Bevollmächtigter Unterzeichner ist:
Udo Fielenbach, joke Technology GmbH, Asselborner Weg 14-16, D-51429 Bergisch Gladbach

Udo Fielenbach (Geschäftsführer) _____
Unterschrift des Befugten

Bergisch Gladbach, den 10.09.2015

Der Inhalt dieser Erklärung entspricht DIN EN 45014.

Oberflächentechnik
Surface Technology

Brillante Lösungen für perfekte Oberflächen

joke Technology GmbH
Asselborner Weg 14 -16
D-51429 Bergisch Gladbach
Tel. +49 (0) 22 04 / 8 39-0
Fax +49 (0) 22 04 / 8 39-60
Mail info@joke.de
Web www.joke.de

© Copyright joke Technology GmbH • September 2015 • Änderungen aufgrund technischen Fortschrittes, Irrtümer und Druckfehler vorbehalten • Nachdruck, auch auszugsweise, nur mit vorheriger schriftlicher Genehmigung.